STOLNÍ FILTRAČNÍ VÝDEJNÍK VODY

ELVIQ PRO

NÁVOD K POUŽITÍ

Český překlad originální anglické příručky pro model EQ-RO-PRO.

Product Dimension

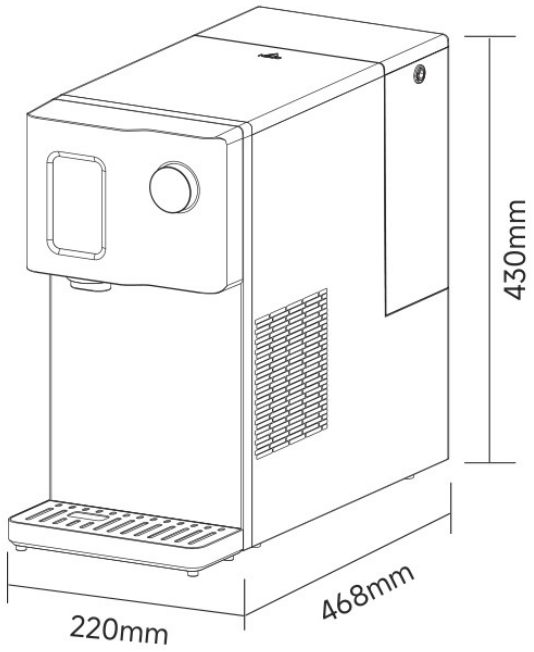

Chlazená • perlivá • pokojová • teplá a horká voda

DŮLEŽITÉ Před instalací a uvedením do provozu si pečlivě přečtěte bezpečnostní pokyny. Přístroj používejte pouze se vstupní vodou a v rozsahu podmínek uvedených výrobcem.

Zdroj: ELVIQ PRO, „Countertop Chilled Sparkling Water Purifier — User Manual“, originál v angličtině, 30 stran. Překlad zachovává obsah a členění příručky; schémata a zobrazení displeje vycházejí z originálu.

Obsah

- 1. Bezpečnostní pokyny
- 2. Seznámení se zařízením
- 3. Technické parametry a obsah balení
- 4. První uvedení do provozu
- 5. Výdej vody a ovládání
- 6. Nastavení systému
- 7. Montáž a připojení hadiček
- 8. Výměna CO_2 bombičky
- 9. Výměna kombinovaného filtru
- 10. Čištění, údržba a životnost filtru
- 11. Řešení problémů a chybové kódy
- 12. Slovníček položek displeje

POZNÁMKA K PŘEKLADU Názvy položek na displeji jsou uvedeny česky; původní anglický název je v závorce, aby zákazník snadno našel příslušnou funkci. Ilustrace obrazovek odpovídají originálnímu uživatelskému rozhraní.

1. Bezpečnostní pokyny

1.1 Výstrahy – riziko úrazu nebo škody

Nesprávná instalace nebo obsluha může způsobit vážný úraz nebo škodu na majetku. Dodržujte následující pokyny:

- Přístroj napájejte pouze jednofázovým střídavým proudem podle štítku zařízení. V bezpečnostní části originálu je uvedeno 220 V / 50 Hz; technická tabulka uvádí 220–240 V / 50–60 Hz.
- Používejte řádně uzemněnou elektrickou zásuvku.
- Na přívodní kabel nepokládejte žádné předměty a neveďte jej místy, kde se po něm chodí.
- Nepřetěžujte zásuvku ani prodlužovací kabel. Hrozí úraz elektrickým proudem nebo požár.
- Nepoužívejte poškozený přívodní kabel ani vadnou zásuvku; hrozí zkrat, úraz proudem nebo požár.
- Netahejte za elektrický kabel a nedotýkejte se zástrčky mokrýma rukama.
- Kabel prudce neohýbejte ani na něj nepokládejte těžké předměty.
- Neumisťujte zařízení do prostředí s vysokou teplotou a vlhkostí; hrozí poškození, zkrat či požár.
- Na přístroj nepokládejte předměty. Mohou zhoršit odvod tepla a způsobit poruchu nebo požár.
- Neumísťujte přístroj blízko zdrojů tepla a topných zařízení.
- Před instalací odpojte elektrické napájení.
- Děti a osoby se sníženými fyzickými, smyslovými nebo duševními schopnostmi nesmějí zařízení používat bez dozoru a poučení osoby odpovědné za jejich bezpečnost. Děti si nesmějí hrát s přístrojem ani s plastovým obalem.
- Pokud přístroj vydává nezvyklý zápach, hluk nebo kouř, okamžitě jej odpojte ze zásuvky. Znovu jej používejte až po odstranění příčiny.

1.2 Upozornění k provozu a údržbě

- Jako vstupní vodu používejte standardní vodu z veřejného vodovodu.
- Rozsah provozní okolní teploty: 5 až 38 °C. Nevystavujte přístroj mrazu; zmrzlá voda může poškodit vnitřní díly a způsobit únik vody nebo elektrickou poruchu.
- Přípustný vstupní tlak vody: 0,1 až 0,3 MPa (1 až 3 bary). Příliš vysoký tlak může poškodit vnitřní součásti a způsobit prasknutí hadiček.
- Před přemístěním přístroje vypusťte vodu ze zásobníku.
- Tělo přístroje neoplachujte proudem vody.
- Do nádržky na vstupní vodu nelijte zakalenou vodu, mléko, šťávy ani jiné kapaliny a nevkládejte led.
- Poškozený napájecí kabel smí vyměnit pouze kvalifikovaný servisní pracovník.
- Při odběru studené vody bezprostředně po horké může být první vytékající voda ještě horká. Dávejte pozor na opaření.

DŮLEŽITÉ PRO INSTALACI Maximum 3 bary se vztahuje k PŘÍVODU VODY. Pro externí zdroj CO_2 uvádí výrobce samostatný maximální tlak 4,5 baru.

2. Seznámení se zařízením

ELVIQ PRO je stolní výdejník, který kombinuje reverzní osmózu se čtyřstupňovou kombinovanou vložkou, kompresorové chlazení, rychlý ohřev vody, sycení CO_2 a ovládání otočným a stiskacím ovladačem s displejem. V úvodu originální příručka zmiňuje také technologii nanobublinek.

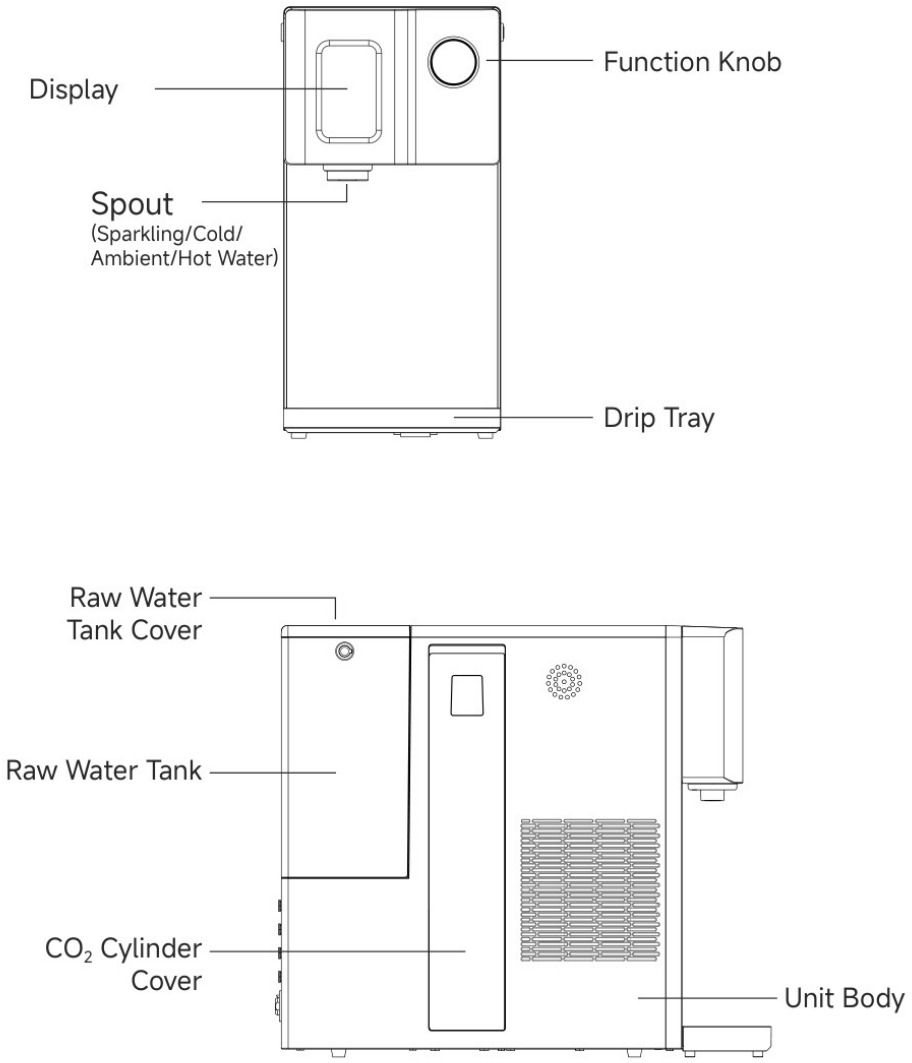

Přední a boční pohled – umístění displeje, výdeje vody, odkapávací misky, nádržky a prostoru pro CO_2.

2.1 Základní části přístroje

- Displej – zobrazení volby vody, stavu a nastavení.
- Otočný a stiskací ovladač – výběr funkcí a potvrzování.
- Výdejní hubice – perlivá, chlazená, pokojová i horká voda.
- Odkapávací miska – zachycení kapek pod výdejní hubicí.
- Kryt a nádržka na vstupní vodu – ručně doplňovaná nádržka o objemu 5 litrů.
- Boční kryt prostoru pro CO_2 bombičku.
- Zadní přípojky – INLET (přívod vody), CO_2 INLET (externí CO_2), DRAIN (odpadní voda).
- Vnitřní zásobník upravené vody a horní přístup ke kombinované filtrační vložce.
- Hlavní vypínač na zadní straně.

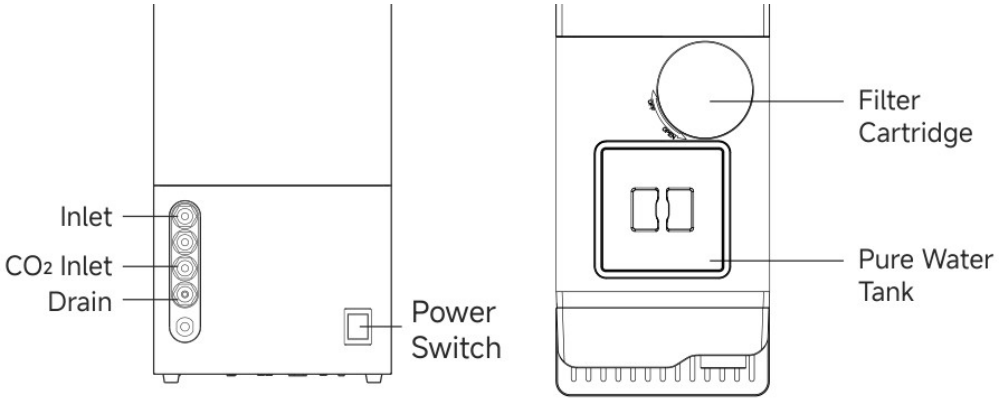

Zadní přípojky, umístění vnitřního zásobníku upravené vody a kombinované vložky.

3. Technické parametry a obsah balení

3.1 Technické parametry

Parametr	Hodnota
Název zařízení	Stolní výdejník chlazené a perlivé vody s filtrací
Model	EQ-RO-PRO
Napětí / frekvence	220–240 V AC, 50/60 Hz
Celkový jmenovitý příkon	2 200 W
Příkon ohřevu	2 000 W
Příkon chlazení	120 W
Výkon horké vody	18 l/h při teplotě vyšší než 90 °C
Výkon chlazené vody	3 l/h při teplotě nižší než 10 °C
Výkon perlivé vody	3 l/h při teplotě nižší než 10 °C
Poměr objemu CO_2 k vodě (dle originálu)	1,5× při 20 °C
Stupně filtrace	PP + C1 + RO + C2
Tlak vstupní vody	0,1–0,3 MPa (1–3 bary)
Zdroj vstupní vody	Veřejný vodovod
Provozní teplota okolí	5–38 °C
Objem nádržky na vstupní vodu	5 litrů
Čistá hmotnost	22 kg
Rozměry H × Š × V	468 × 220 × 430 mm

3.2 Obsah balení

Součást	Počet
Samotný přístroj	1 ks
Uživatelský návod	1 ks
Třícestný kulový přívodní ventil	1 ks
PE hadička	1 ks

Kombinovaná filtrační vložka 4 v 1	1 ks (upřesněno na straně 11 originálu)
CO_2 bombička	Není součástí dodávky

DOPLNĚNÍ Originální návod neuvádí hodnotu výkonu membrány v GPD, přesný průměr všech hadiček ani závit CO_2 bombičky. Tyto hodnoty proto nejsou v tomto překladu doplněny odhadem.

4. První uvedení do provozu

4.1 Výběr způsobu napájení vodou

1. Připojte napájecí kabel do uzemněné zásuvky a zapněte hlavní vypínač na zadní straně.
2. Na displeji zvolte způsob přívodu vody: režim ručně plněné nádržky (Raw Water Tank Mode) nebo režim připojení hadičkami (Tubing Connection Mode).
3. Řiďte se pokyny na displeji. Po prvním výběru režimu přístroj automaticky zahájí povinný proplachovací cyklus, který trvá přibližně 30 minut.

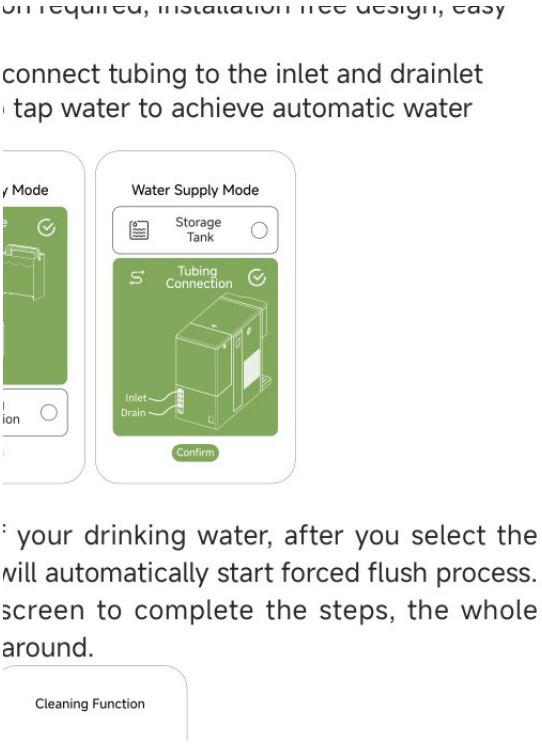

Původní zobrazení volby režimu; nabídka na přístroji může být v angličtině.

Režim nádržky (Raw Water Tank Mode): Vstupní voda se ručně doplňuje do nádržky 5 l; připojovací hadičky nejsou potřeba a zařízení je možné umístit bez pevné vodovodní instalace.

Režim hadiček (Tubing Connection Mode): Připojí se přívodní i odpadní hadička na zadní straně; voda se doplňuje automaticky z vodovodu.

4.2 První vložení CO_2 bombičky

4. Před otevřením krytu CO_2 vypněte hlavní vypínač.
5. Stiskněte výřez krytu a vytáhněte kryt směrem vzhůru.
6. Zarovnejte hrdlo nové CO_2 bombičky s přípojkou integrovaného redukčního ventilu. Konektor lze pro snadnější montáž natočit.
7. Bombičku otáčejte po směru hodinových ručiček až do dotažení, potom nasaďte kryt.
8. Zapněte hlavní vypínač; přístroj automaticky přejde do provozního stavu.

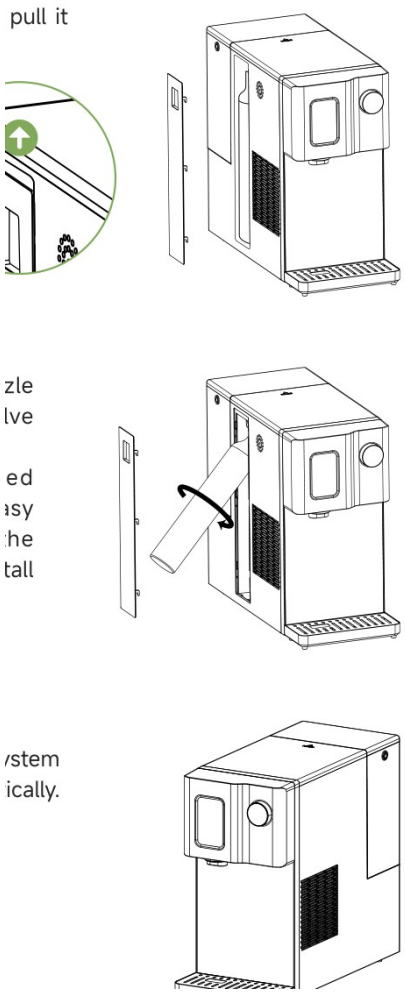

Nasazení CO_2 bombičky – schéma z originální příručky.

POZOR CO_2 bombičku je nutné zakoupit samostatně. Návod neurčuje konkrétní typ závitu ani kompatibilitu s bombičkami jiných značek.

4.3 Úvodní proplach v režimu ručně plněné nádržky

Dodržte následující sled kroků podle originální příručky (strana 12):

9. PROPLACH (Flush): naplňte nádržku vodou z vodovodu, správně ji nasaďte a nechte zařízení přibližně 5 minut automaticky proplachovat vložku.
10. FILTRACE (Purify): vylijte vodu ze vstupní nádržky, znovu ji naplňte čerstvou vodou a vložte zpět. Zařízení automaticky začne vyrábět upravenou vodu; fáze trvá přibližně 8 minut.
11. VYPUŠTĚNÍ (Drain): vložte nádržku pod výdejní hubici a potvrďte na displeji krok Drain stisknutím ovladače. Přístroj automaticky vypustí vnitřní vodu.
12. Následuje druhá fáze FILTRACE (Purify) a další VYPUŠTĚNÍ (Drain), až se zobrazí DOKONČENO (Finish).

POZNÁMKA Při prvním použití vložky se může objevit malé množství tmavé až černé vody. Výrobce to považuje za normální. Systém při uvedení do provozu provádí dva oplachy vložky.

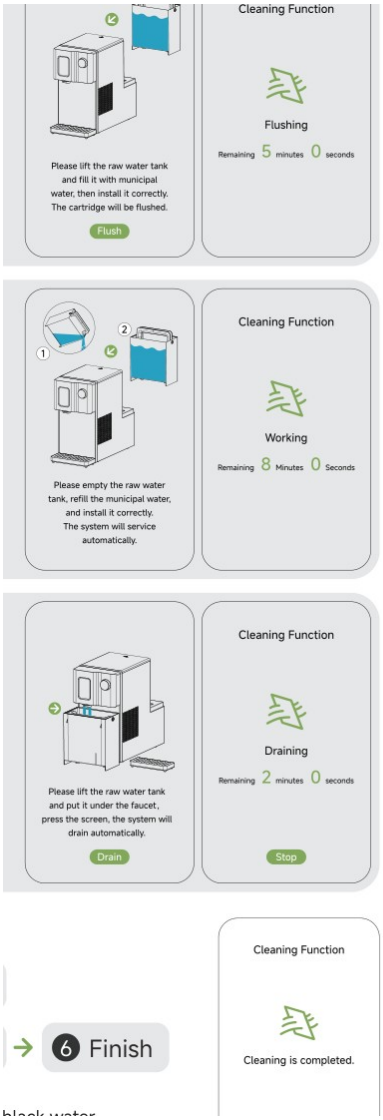

Původní obrazovky pro úvodní proplach v režimu nádržky.

4.4 Úvodní proplach v režimu přímého připojení

13. Správně připojte přívodní (INLET) a odpadní (DRAIN) hadičku.
14. Proplach filtrační vložky se spustí automaticky a trvá přibližně 5 minut.
15. Po dokončení následuje automatická výroba upravené vody (Purify), přibližně 8 minut.
16. Pro krok Drain vložte nádržku pod výdejní hubici a potvrďte vypuštění. Postup se opakuje dvakrát ve sledu Flush → Purify → Drain → Purify → Drain → Finish.



Původní obrazovky úvodního proplachu při připojení hadičkami.

5. Výdej vody a ovládání

5.1 Zapnutí displeje a pohyb v nabídce

Po zapnutí vypínače se systém inicializuje. Pokud 30 sekund nedojde k žádné akci, přejde do úsporného režimu. Krátkým stisknutím ovladače displej znovu rozsvítíte a zobrazíte hlavní stránku.

Otáčením ovladače vybírejte druh vody. Příslušná volba se zvýrazní. Krátký stisk znamená potvrzení, spuštění nebo zastavení výdeje podle aktuální obrazovky.

5.2 Dostupné druhy vody

Volba na displeji	Česky / teplota
Sparkling Water – Slightly	Jemně perlivá, chlazená
Sparkling Water – Strongly	Silně perlivá, chlazená
Cold Water	Chlazená voda – výrobce uvádí výkon pod 10 °C
Ambient Water	Voda pokojové teploty
45°C Hot Water	Teplá voda 45 °C
85°C Hot Water	Horká voda 85 °C
95°C Hot Water	Horká voda 95 °C

Setting	Nastavení zařízení



Původní nabídka režimů vody na displeji zařízení.

5.3 Nastavení dávky vody

Stiskněte a podržte ovladač, až se otevře výběr množství. Otáčením zvolte 150, 300 nebo 500 ml. Uvolněním ovladače množství potvrďte; displej se vrátí k aktuálně vybranému druhu vody.

5.4 Spuštění a ukončení výdeje

Na obrazovce zvoleného druhu vody krátce stiskněte ovladač. Přístroj zahájí výdej nastavené dávky a zobrazí animaci. Opětovný stisk výdej předčasně ukončí.

Pod výdejní hubicí se zobrazuje odlišná barva stavové kontrolky: perlivá a chlazená voda světle modře, pokojová voda bíle a teplá/horká voda červeně.

5.5 Dětská pojistka při výdeji horké vody

U voleb 85 °C a 95 °C je dětská pojistka standardně aktivována. Prvním krátkým stiskem ovladače ji pro daný výdej odemknete; dalším krátkým stiskem spustíte výdej vody.



	Product Water	Status Light
	Sparking / Cold	
	Ambient	
	Hot	




Figure 1


Figure 2

Původní zobrazení výdeje, signalizace a dětské pojistky.

6. Nastavení systému

6.1 Otevření nastavení

V hlavní nabídce vyberte položku Setting a krátce stiskněte ovladač. V nabídce se pohybujte otáčením doleva nebo doprava. Aktivní položka se zeleně zvýrazní. Krátkým stiskem ji otevřete; položkou Return se vrátíte zpět.

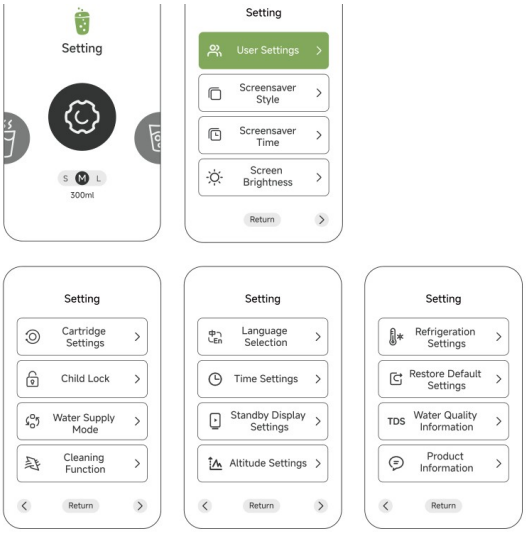

Turn the knob to left or right, the highlighted green part indicates the current selection, short press the knob to enter the current selected setting item. Select Return button and short press the knob to return to the previous settings page.

Přehled nastavení na originálním displeji.

6.2 Vysvětlení ikon

Symbol / označení	Význam

Zaškrtnutá zelená ikona	Funkce zapnuta
Prázdný výběrový kruh	Funkce není zapnuta
Confirm	Potvrdit aktuální volbu
Return	Vrátit se do předchozí nabídky
Zeleně podsvícená položka	Právě označená volba

6.3 Nastavení uživatele (User Settings)

Uživatel může jednotlivě povolit nebo skrýt možnosti teplé a horké vody (45 °C, 85 °C, 95 °C). Otáčením vyberte požadovanou volbu a krátkým stisknutím ji aktivujte nebo deaktivujte.

6.4 Vzhled spořiče obrazovky (Screensaver Style)

Vyberte preferovaný vzhled spořiče; v originální ukázce jsou styly Style1, Style2 a Style3. Označenou variantu potvrďte stiskem ovladače.

6.5 Čas spuštění spořiče (Screensaver Time)

Nastavte interval nečinnosti před přechodem na spořič obrazovky. Na ukázkovém displeji jsou volby 30 s, 1 min, 5 min a 10 min.

6.6 Jas displeje (Screen Brightness)

Otáčením ovladače nastavte jas displeje podle vlastních preferencí a potvrďte volbu.

6.7 Stav a reset filtru (Cartridge Settings)

V položce Cartridge Settings je možné zobrazit zbývající životnost kombinované vložky v procentech a otevřít volbu Filter Life Reset – reset životnosti filtru.

Po fyzické výměně vložky proveďte reset podle pokynů na displeji. Systém následně automaticky spustí proplachovací cyklus trvající přibližně 30 minut. Displej může vyžadovat před čištěním vyjmutí CO_2 bombičky.

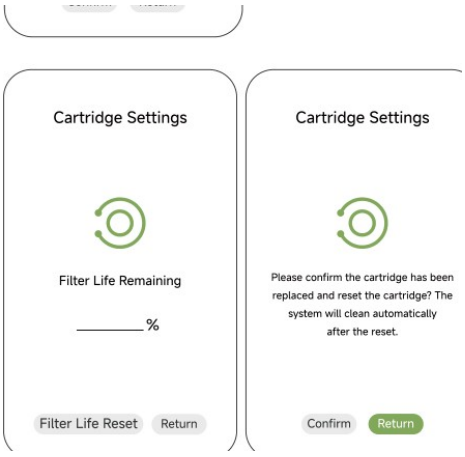

Původní obrazovky kontroly a resetu životnosti filtru.

6.8 Funkce čištění (Cleaning Function)

Před spuštěním postavte pod výdejní hubici nádobu na vodu. Potom v nabídce vyberte:

- Drain – vypuštění vody z přístroje; trvá přibližně 2,5 minuty.
- Flush – proplachovací režim; trvá přibližně 4 minuty. Po jeho dokončení systém automaticky vypustí odpadní vodu ze zásobníku.

6.9 Dětská pojistka (Child Lock)

V nastavení lze dětskou pojistku zapnout nebo vypnout. Vyberte položku Child Lock, zvolte požadovaný stav a potvrďte stiskem ovladače.

6.10 Režim přívodu vody (Water Supply Mode)

V této nabídce můžete přepnout mezi Tank Mode (ručně doplňovaná nádržka 5 litrů) a Tubing Connection Mode (připojení přívodu vody a odpadu hadičkami).

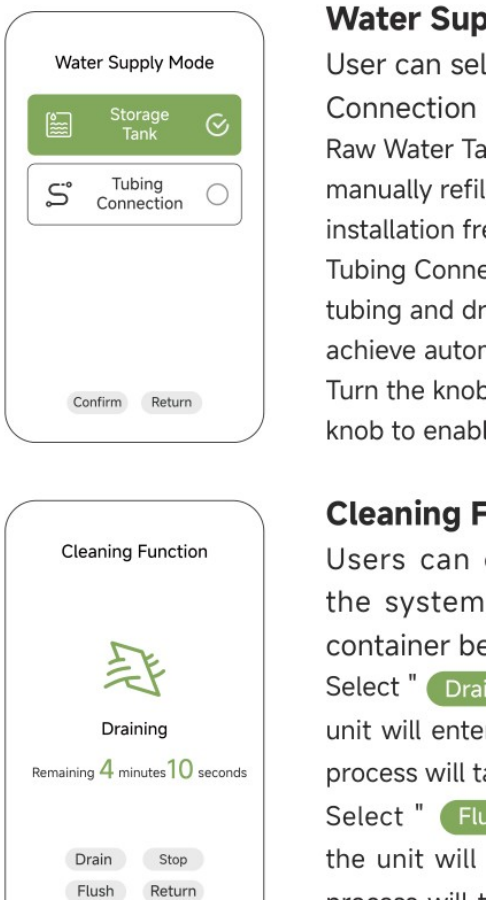

Původní obrazovky volby přívodu vody a čištění.

6.11 Volba jazyka (Language Selection)

Vyberte požadovaný jazyk, otočte ovladačem na příslušnou volbu a stiskem ji potvrďte. Originální ukázka zobrazuje čínštinu a angličtinu.

6.12 Nastavení času (Time Settings)

Lze nastavit rok, měsíc, den, hodinu a minutu. Hodnoty vybírejte ovladačem a potvrzujte stiskem.

6.13 Úsporný režim (Standby Display Settings)

Nastavte dobu nečinnosti do přechodu do úsporného režimu a požadovaný jas obrazovky v tomto režimu.



the knob to

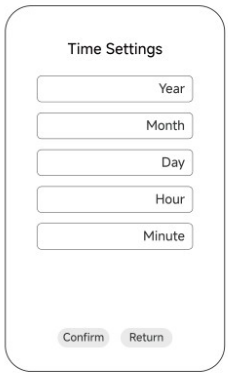

System Ti
Users can s
Turn the kn
the knob to

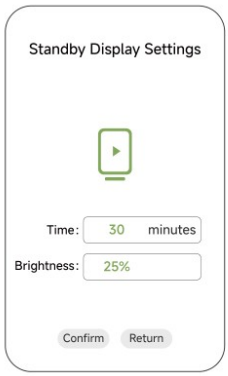

Energy Sa
Users can c
any operati
energy-savi
brightness i
Turn the kn
time and br
confirm it.

Původní obrazovky jazyka, hodin a úsporného režimu.

6.14 Nadmořská výška (Altitude Settings)

V položce Altitude Settings zadejte nadmořskou výšku odpovídající místu používání.

6.15 Chlazení (Refrigeration Settings)

Nastavte požadovanou minimální teplotu chlazené vody a chlazení zapněte nebo vypněte. Příprava perlivé vody vyžaduje aktivní chlazení.

6.16 Obnovení továrního nastavení (Restore Default Settings)

V této položce lze obnovit výchozí nastavení. Obnova se netýká údaje o zbývající životnosti filtru.



Turn the knc
the knob to

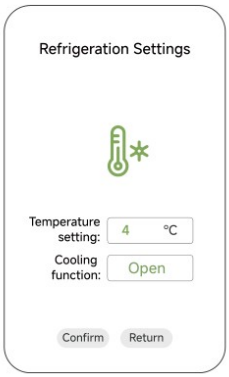

Refrigerati

Users can ac
the cold wat
choose to tu
Turn the knc
the knob to

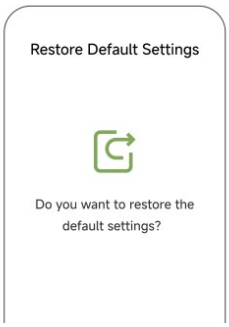

Restore Fa

Users can re
factory setti
(All settings

Původní obrazovky nadmořské výšky, chlazení a továrního nastavení.

6.17 Informace o kvalitě vody (Water Quality Information)

Na informační obrazovce lze zobrazit např. údaj TDS (celkové rozpuštěné látky) a teplotu chlazené vody. Položkou Return se vrátíte zpět.

6.18 Verze přístroje (Product Information)

Zobrazí se verze softwaru, hardwaru a uživatelského rozhraní (UI).



temperatu
Select "
knob to re



Product
Users can
hardware
Select "
knob to re

Původní obrazovky informací o vodě a zařízení.

6.19 Používání perlivé vody

Před použitím perlivé vody zapněte chlazení. Pokud je chlazení vypnuté, nelze funkci perlivé vody aktivovat.

Perlivá voda obsahuje CO_2 a při výdeji má vyšší tlak, takže průtok může kolísat a voda může lehce stříkat. Podle výrobce je tento jev normální.

Při sycení může být slyšet mírný hluk a cítit vibrace, protože čerpadlo dopravuje přefiltrovanou vodu do tlakové nádoby.

Pokud perlivá voda nevytéká nebo voda nedosahuje nastavené nízké teploty, zkontrolujte množství CO_2 a případně vyměňte bombičku.

6.20 Stavová upozornění na displeji

- Nedostatek CO_2 / není vložena bombička.
- Nedostatek vody v nádržce na vstupní vodu.
- Zbývající životnost filtru je nižší než 5 % – připravte se na výměnu.
- Životnost vložky vypršela – filtr je nutné vyměnit.

7. Montáž a připojení hadiček

7.1 Připojení k vodovodu a odpadu

17. Vybalte zařízení a postavte jej na rovnou stabilní pracovní plochu, například kuchyňskou linku.
18. Přiložený třícestný přívodní kulový ventil namontujte do přívodu studené vodovodní vody.
19. Připojte PE hadičku od třícestného ventilu ke vstupu INLET na zadní straně přístroje. Zkontrolujte, že je hadička bezpečně zasunuta.
20. Připojte odpadní hadičku ke vstupu/výstupu DRAIN a vyveďte ji do kanalizace nebo do vhodného systému pro využití odpadní vody.
21. Před prvním použitím zkontrolujte všechny spoje a proveďte povinný úvodní proplach podle kapitoly 4.

Výrobce doporučuje, aby režim s připojením hadiček instaloval odborník.

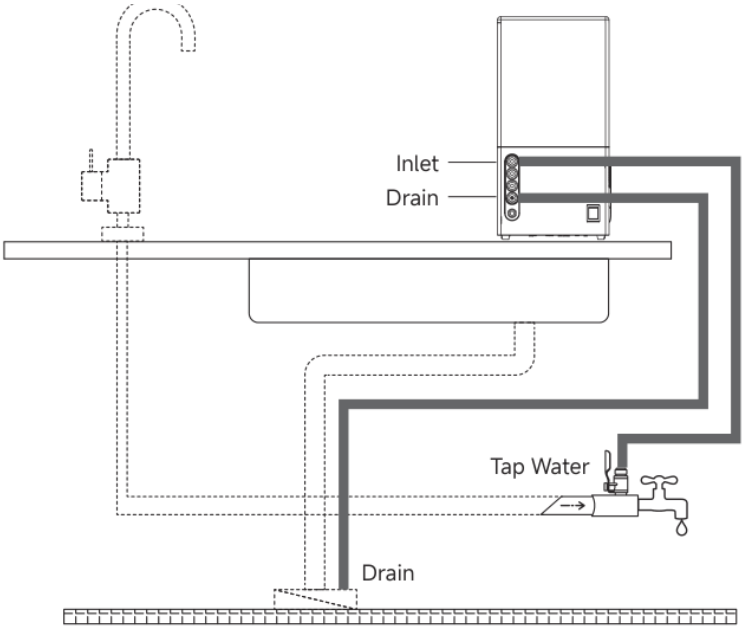

1. Unpack the product and then place it on a flat surface such

Schéma přímého napojení přívodu vody a odpadu z originálního návodu.

POŽADAVKY Vstupní tlak VODY 1–3 bary. Pokud používáte EXTERNÍ CO_2 lahev, tlak plynu na přípojce CO_2 INLET nesmí překročit 4,5 baru. Hadička pro přívod vody, odpad i CO_2 musí odpovídat příslušné přípojce; originální návod jejich rozměry výslovně nespecifikuje.

8. Výměna CO_2 bombičky

22. Vypněte hlavní vypínač. Stiskněte výřez na bočním krytu prostoru bombičky a vytáhněte kryt nahoru.
23. Uchopte dolní část bombičky a vyklopte ji směrem ven. Držte její tělo a otáčejte proti směru hodinových ručiček, dokud se neuvolní.
24. Zarovnejte hrdlo nové bombičky s konektorem redukčního ventilu. Konektor lze pro usnadnění montáže natočit. Bombičku zašroubujte po směru hodinových ručiček až do dotažení a nasaďte kryt zpět.

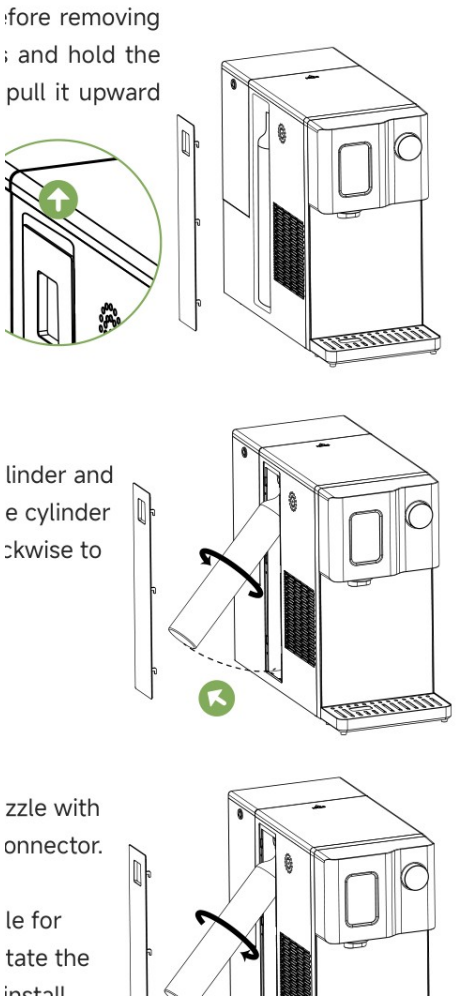

Vyjmutí a našroubování CO_2 bombičky – schéma z původní příručky.

DŮLEŽITÉ Příručka výslovně neuvádí závit CO_2 bombičky ani schválený typ. Použijte pouze bombičku kompatibilní s konkrétním provedením přístroje a jeho redukčním ventilem.

9. Výměna kombinovaného filtru

25. Vypněte hlavní vypínač. Sejměte kryt nádržky na vstupní vodu a horní kryt posuňte směrem dozadu.
26. Starou filtrační vložku otočte proti směru hodinových ručiček a vytáhněte ji směrem vzhůru.
27. Vložte novou filtrační vložku a otáčením po směru hodinových ručiček ji bezpečně zajistěte.
28. Zapněte přístroj, otevřete Cartridge Settings, vyberte Filter Life Reset a potvrďte výměnu. Systém automaticky spustí přibližně 30minutový proplach.

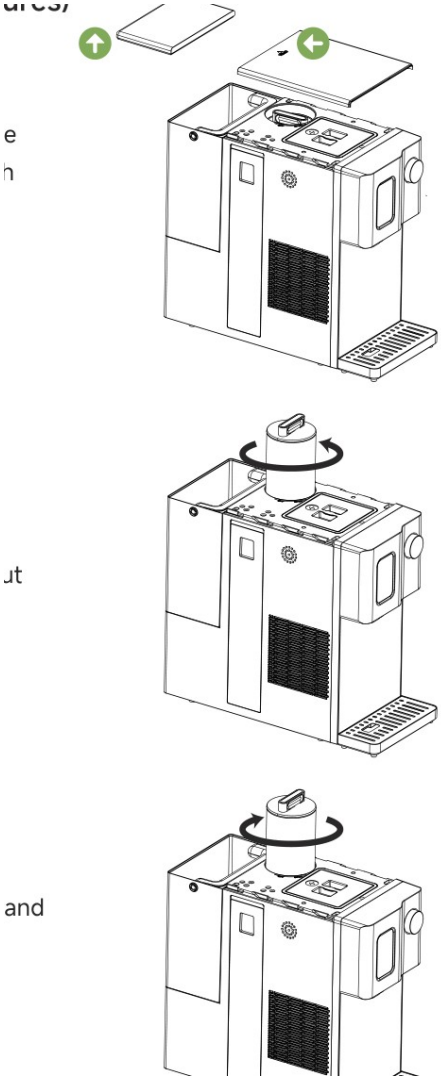

Vyjmutí a instalace kombinované vložky 4 v 1.

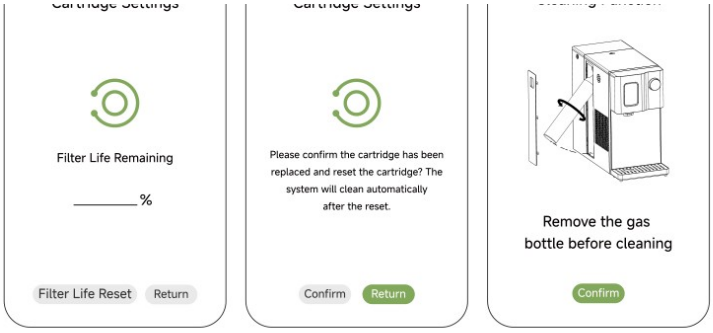

Note: To ensure drinking water safety, after the filter replacement and life reset process, system will automatically trigger a 30 minutes flushing procedure for the equipment. For detailed operation instructions, please refer to the cleaning function guide. To ensure the safety of drinking water, please use the original filter cartridge provided by our original factory.

Reset životnosti filtru a spuštění proplachu po výměně.

UPOZORNĚNÍ VÝROBCE Kvůli hygieně a bezpečnosti pitné vody používejte originální kombinované filtrační vložky určené pro přístroj. Při proplachu následujte pokyny na displeji, včetně případného požadavku na odstranění CO_2 bombičky.

10. Čištění, údržba a životnost filtru

10.1 Doporučená životnost

Výrobce stanovuje přibližné intervaly na základě typických parametrů vodovodní vody a běžné spotřeby v domácnosti. Skutečná životnost se může podle kvality vstupní vody a četnosti používání výrazně lišit.

Kombinovaná vložka	Doporučený interval
4 v 1: PP + C1 + RO + C2	12 měsíců
4 v 1: PP + C1 + NF + C2	12 měsíců – alternativa uvedená v originálu; není to potvrzení, že je součástí této RO varianty

Přístroj je podle výrobce určen pro domácnosti a nemá se instalovat na veřejných místech s vysokou spotřebou vody.

10.2 Kdy vyměnit filtr dříve

- Zhoršila se kvalita upravené vody nebo její chuť.
- Průtok z výdejní hubice výrazně poklesl a pokles nesouvisí s nižší teplotou ani vstupním tlakem.
- Vložka je silně zanesená a přístroj přestal vyrábět či vydávat vodu.

Při předčasném zanesení nebo poruše vložky se obraťte na servis či dodavatele. Uvedených 12 měsíců je orientační interval, nikoliv garantovaná životnost za všech podmínek.

10.3 Základní pravidla údržby

- Přístroj neoplachujte proudem vody a při čištění jej odpojte od elektřiny.
- Nádržku na vstupní vodu plňte pouze vhodnou vodovodní vodou.
- Před přemístěním přístroje vypusťte vodu.
- Po výměně filtru vždy proveďte reset a úplný předepsaný proplach.
- Pro vypuštění a proplach používejte nastavení Cleaning Function, viz kapitola 6.8.

11. Řešení problémů a chybové kódy

11.1 Provozní potíže

Problém	Možná příčina a řešení
Nevytéká upravená voda	V nádržce není dost vody; doplňte ji. Nebo je filtr po dlouhém používání ucpaný; vyměňte vložku.
Únik vody na spoji	Nesprávně instalované součásti; nedotažené nebo poškozené závity či spoje; zestárlý nebo poškozený silikonový těsnicí kroužek.
Elektrický svod / napětí na krytu	Nesprávně uzemněné zařízení nebo vnitřní únik vody. Přístroj odpojte od elektrické sítě a zajistěte odbornou kontrolu.
Není horká voda	Není připojeno napájení. Originál dále uvádí „Reset NTC“ – servisní zásah, bez bližšího postupu.
Není chlazená voda	Není připojeno napájení nebo je vypnuté chlazení.
Není perlivá voda	Nedostatek CO_2; ověřte ikonu na displeji. V originálu je dále uvedeno „gas cylinder is short of water“ (nejasné znění). Nebo je teplota vody vyšší než 10 °C / nedosáhla nastavené hodnoty.

11.2 Chybová hlášení

Kód	Význam	Doporučený postup
E1	Přístroj nepřetržitě vyrábí vodu příliš dlouho.	Odpojte a znovu připojte napájení.
E2	Přerušený obvod snímače NTC teploty vstupní vody.	Kontaktujte servis.
E3	Přerušený obvod snímače NTC teploty výstupní vody.	Kontaktujte servis.
E4	Příliš nízká teplota vstupní vody.	Použijte vstupní vodu o teplotě vyšší než 3 °C (údaj pro hlášení chyby; běžná provozní teplota okolí má být min. 5 °C).
E5	Porucha elektronické řídicí desky.	Kontaktujte servis.

BEZPEČNOST Pokud přístroj vykazuje kouř, nezvyklý zápach, svod napětí nebo únik vody do elektrických částí, okamžitě jej vypněte, odpojte ze zásuvky a nepoužívejte do odborné kontroly.

12. Slovníček položek displeje

Anglické označení na přístroji	Český význam
Setting / User Settings	Nastavení / Uživatelské nastavení
Screensaver Style / Time	Vzhled spořiče / Čas spuštění spořiče
Screen Brightness	Jas displeje
Cartridge Settings	Nastavení / stav filtrační vložky
Filter Life Remaining	Zbývající životnost filtru
Filter Life Reset	Reset životnosti filtru
Cleaning Function	Funkce čištění
Drain / Flush / Purify	Vypuštění / Proplach / Filtrace
Raw Water Tank Mode / Tank Mode	Režim ručního doplňování vody
Tubing Connection Mode	Režim připojení hadičkami
Child Lock	Dětská pojistka
Language Selection	Výběr jazyka
Time Settings	Nastavení času
Standby Display Settings	Nastavení úsporného režimu displeje
Altitude Settings	Nastavení nadmořské výšky
Refrigeration Settings	Nastavení chlazení
Restore Default Settings	Obnovení výchozího nastavení
Water Quality Information	Informace o kvalitě vody
Product Information	Informace o zařízení
Confirm / Return	Potvrdit / Zpět
Finish	Dokončeno

Původ dokumentu

Překlad byl vypracován podle 30stránkového souboru „ELVIQ PRO – Countertop Chilled Sparkling Water Purifier – User Manual“, model EQ-RO-PRO, dodaného pro přípravu české uživatelské dokumentace. Převzaté obrázky, schémata a ukázky displeje jsou ilustracemi z původní příručky. Výchozí technické hodnoty nebyly doplňovány o nezjištěné údaje.